es

Silla de ruedas plegable

Modelo 1.735, Avanti Pro

Modelo 1.736, Avanti

Instrucciones de funcionamiento

CE

MEYRA®

Índice

Significado de los símbolos utilizados 6

Introducción 6

Enumeración de los modelos 6

Indicaciones / contraindicaciones 6

Recepción 7

Uso previsto 7

Utilización 7

Plegar/desplegar/levantar la silla 8

Adaptación 8

Combinación con productos de otros fabricantes 9

Volver a poner en uso 9

Vida útil 9

Resumen 10

Freno 11

Freno de presión – Usuario 11

Bloqueo de los frenos 11

Soltar los frenos 11

Freno de servicio 11

Freno de tambor – Acompañante 12

Función como freno de servicio 12

Extendida palanca de freno 13

Freno de una mano 13

Particularidades del freno de una mano 13

Reposapiés 14

Banda de pantorrilla 14

Quitar la banda de pantorrilla 14

Colocar la banda de pantorrilla 14

Ajustar la longitud de la banda de pantorrilla 14

Cinta de talones 15

Quitar la cinta del talón 15

Colocar la cinta del talón 15

Ajustar la longitud de la cinta de talones 15

Parte inferior de los soportes para las piernas 16
Descansapiés 16
Plataforma 16
Soportes para las piernas – parte superior 17
Girar los soportes para las piernas 17
Girar hacia dentro los soportes para las piernas 18
Retirar los soportes para las piernas 19
Colgar los reposapiés 19
Soporte para las piernas regulable en altura mecánicamente 20
Subir/bajar el soporte para las piernas 20
Subir/bajar el soporte para amputados de pierna 20
Descansabrazos 21
Quitar el descansabrazos 21
Insertar el descansabrazos 23
Insertar el descansabrazos 24
Abatir hacia arriba el descansabrazos 25
Regular la altura de los descansabrazos 26
Respaldo 27
Banda de respaldo, estándar 27
Respaldo ajustable en ángulo 27
Respaldo regulable en altura 27
Banda de respaldo ajustable 27
Quitar el almohadillado de respaldo 28
Colocar el almohadillado de respaldo 28
Barra de empuje 29
Empuñaduras de empuje 30
Empuñaduras deslizantes con guía tubular 31
Regulación en altura de las empuñaduras 31
Ruedas 32
Ruedas motrices 32
Ruedas de maniobra 32

Ruedas antivuelco 33
Longitud de las ruedas antivuelco 33
Ruedas antivuelco de quitaipón 33
Sacar/Insertar las ruedas antivuelco 33
Ruedas antivuelco giratorias 33
Girar las ruedas antivuelco 33
Particularidades de las ruedas de agarre dobles 34
Propulsión de la silla de ruedas 34
Plegar/Desplegar con ruedas de agarre dobles 34
Reposacabezas 35
Bandeja para terapia 35
Cinturón de sujeción 36
Instrucciones de seguridad generales 37
Acompañante 37
Desplazar desde la silla de ruedas 37
Agarrar objetos 38
Bajadas, subidas o pendientes transversales 38
Salvar obstáculos 39
Cargar la silla de ruedas en un vehículo 39
Transporte en vehículos 40
Aseguramiento para el transporte de la silla de ruedas no ocupada 40
Transporte de personas en un vehículo 40
Transporte en medios de transporte públicos 40
Marchar en vías públicas 41
Limpieza 41
Recubrimiento 42
Desinfección 42
Reparación 42
Reparaciones 42
Servicio 42
Piezas de repuesto 42
Instrucciones en caso de periodos largos de no utilización 43
Eliminación 43

Mantenimiento 43
Trabajos de mantenimiento 43
Plan de mantenimiento 44
Datos técnicos 46
Presión de inflado en caso de neumáticos 46
Normas aplicadas 46
Datos técnicos según ISO para el modelo 1.735 Avanti 47
Datos técnicos adicionales para el modelo 1.735 Avanti 48
Datos técnicos según ISO para el modelo 1.736 Avanti 49
Datos técnicos adicionales para el modelo 1.736 Avanti 50
Significado de los símbolos en las instrucciones para el lavado 51
Significado de las pegatinas encontradas en la silla de ruedas 52
Significado de los símbolos en la placa de características 53
Certificado de inspección 54
Garantía 55
Certificado de garantía 56
Certificado de inspección para la entrega 56
Notas 57

SIGNIFICADO DE LOS SÍMBOLOS UTILIZADOS

¡Las instrucciones de seguridad marcadas en color deben seguirse obligatoriamente!

☞ Este símbolo indica notas y recomendaciones.

[ ] Referencia a una ilustración

( ) Referencia a un elemento en una ilustración.

INTRODUCCIÓN

Lea y siga las instrucciones de este documento antes del primer uso.

Recomendamos que los niños y adolescentes, antes de usar la silla por primera vez, lean las instrucciones de funcionamiento junto con los padres o un/a acompañante.

Su concesionario especializado debería facilitarle información adicional sobre el uso de su silla de ruedas.

Por lo tanto, es necesario aprender el manejo correcto de la misma. Estas instrucciones de funcionamiento le ayudarán a familiarizarse con el manejo de la silla de ruedas y a evitar accidentes.

☞ Puede que las versiones de equipamiento ilustradas sean diferentes a las de su modelo.

Por ello, este manual contiene también capítulos con opciones que posiblemente no son aplicables a su vehículo. La hoja de pedido de su silla de ruedas contiene una lista de las opciones y los accesorios disponibles.

Para usuarios con deficiencias visuales, los ficheros PDF así como información adicional sobre nuestros productos están disponibles en nuestra página web:
< *www.meyra.com* >.

☞ En caso de duda, contacte con su concesionario especializado.

Como alternativa, un acompañante puede leer la documentación a usuarios invidentes o con visión reducida.

Para informarse sobre la seguridad de los productos y posibles retiradas de nuestros productos del mercado, visite regularmente el < *Information center* > (centro de información) en nuestra página web:
< *www.meyra.com* >.

Hemos desarrollado un producto que cumple con los requisitos técnicos y legales para productos sanitarios. Sin embargo, cabe la posibilidad de incidentes graves. En este caso, le rogamos que envíe un correo electrónico a < *info@meyra.de* > e informe a las autoridades competentes de su estado miembro.

ENUMERACIÓN DE LOS MODELOS

Estas instrucciones de funcionamiento son válidas para los siguientes modelos:

Modelo 1.735
Modelo 1.736

INDICACIONES / CONTRAINDICACIONES

En caso de reacciones alérgicas, enrojecimiento de la piel y/o huellas de presión debido al uso de la silla de ruedas, consulte inmediatamente a un médico.

Para evitar alergias de contacto, recomendamos usar la silla de ruedas siempre estando vestido.

La silla de ruedas sirve de apoyo en caso de grandes dificultades o incapacidad para andar, por ejemplo parálisis, defectos o de-

formaciones de las extremidades, pérdida de las extremidades, daños o contracturas de las articulaciones y otras enfermedades. (Limitación severa o total de la movilidad por causa de daños estructurales y/o funcionales de las extremidades inferiores (por ejemplo amputación, consecuencias de lesiones, trastornos de movimiento por razones músculo esqueléticas / neuromúsculo esqueléticas, etc.).

La silla de ruedas no debe usarse en caso de graves problemas de equilibrio, percepción distorsionada, graves pérdidas de extremidades en ambos brazos, contracturas / daños en las articulaciones en ambos brazos, capacidad visual insuficiente o nula o incapacidad para sentarse.

☞ Con respecto a estos y otros posibles riesgos asociados con este producto, consulte a su médico, su terapeuta o su concesionario especializado.

RECEPCIÓN

Todos los productos son sometidos a pruebas en nuestra fábrica para ver si presentan defectos, y entonces son empaquetados en cajas especiales.

☞ No obstante, le rogamos que compruebe el vehículo, inmediatamente tras la entrega – lo mejor es hacerlo en presencia del transportista – para determinar posibles daños ocasionados durante el transporte.

☞ El embalaje de la silla de ruedas debería guardarse para su uso en un posible transporte en el futuro.

USO PREVISTO

La silla de ruedas ha sido desarrollada para adultos y adolescentes. La silla de ruedas sirve exclusivamente para el transporte de una persona sobre el asiento y no como medio de tracción, transportador o similares.

UTILIZACIÓN

No agarre los rayos ni las superficies de rodadura de las ruedas cuando estén en movimiento. – ¡Peligro de lesiones!

Al accionar la silla de ruedas, no la agarre entre los frenos a presión y los neumáticos, pues corre peligro de lesionarse. – ¡Peligro de lesiones!

Evite accionar la silla de ruedas hacia atrás. – ¡De lo contrario corre peligro de volcar!

¡No use la silla de ruedas si no tiene montados los soportes para las piernas y los descansabrazos!

Puede que las medidas de determinadas variantes de su silla de ruedas superen las medidas máximas para salidas de emergencia. Asegúrese siempre de que las posibles salidas de escape estén suficientemente anchas para su silla de ruedas.

La silla de ruedas puede usarse sobre un suelo plano y firme:

– en zonas interiores (p.ej. en pisos o guarderías),
– en el exterior (p.ej. en caminos habilitados en parques),
– en viajes (p.ej. en autobuses y trenes),

☞ Con ciertas dimensiones (altura total, anchura total, longitud total, radio de giro), puede que su silla de ruedas no sea apta para el transporte en tren.

☞ Infórmese previamente sobre posibles restricciones.

– El transporte en avión sólo debería realizarse con neumáticos de poliuretano (PU).

  ☞ Consulte previamente con su aerolínea sobre posibles restricciones.

– Nunca exponga la silla de ruedas a temperaturas extremas ni condiciones ambientales agresivas, por ejemplo radiación solar directa, frío extremo o agua salada.

– Arena y otras partículas de suciedad pueden entrar en las partes móviles e impedir su funcionamiento.

– Accione su silla de ruedas usando sólo las ruedas de agarre de las ruedas motrices.

No permita que la silla de ruedas se levante del suelo mientras Vd. está sentado en ella. Los componentes que no son fijos, p. ej. los costados y los soportes para las piernas, se pueden soltar y provocar una caída.

☞ La silla de ruedas es un vehículo y no un dispositivo de carga.

Sólo utilice la silla de ruedas acorde con las especificaciones y los valores límite indicados en el capítulo *Datos técnicos* en la página 46.

PLEGAR/DESPLEGAR/LEVANTAR LA SILLA

Su silla de ruedas puede plegarse sin el uso de herramientas.

1. Quite el cojín de asiento en caso de haberlo.
2. Retirar los soportes para las piernas o abatir hacia arriba ambos descansapiés.
3. Coja la banda de asiento por delante y por detrás, y centrada, tire de ella hacia arriba.
4. En caso necesario, desmonte la barra de conexión para el accionamiento con ruedas de agarre dobles o la barra de empuje.

La silla de ruedas sólo puede llevarse en estado plegado.

Para ello, deslice el antebrazo desde delante por debajo de la banda de asiento plegada hacia arriba. Como apoyo agarre con la otra mano por debajo del pliegue de la banda de asiento.

Levante la silla de ruedas en posición horizontal.

Para desplegar la silla de ruedas, inclínela ligeramente hacia un lado. En el lado que descansa firmemente en el suelo, presione hacia abajo el tubo del asiento hasta el tope.

☞ Para ello quizá sea necesario presionar además los dos tubos del asiento con la mano.

☞ Asegúrese que el tubo de asiento descanse correctamente en el apoyo.

ADAPTACIÓN

Los trabajos de adaptación, ajuste o reparación siempre deben ser realizados en un concesionario.

La silla de ruedas ofrece posibilidades de ajuste a tallas físicas individuales. Antes del primer uso de su silla de ruedas, se recomienda una adaptación de la silla de ruedas y una explicación de las funciones por su concesionario autorizado. Esta adaptación tiene en cuenta, de forma particular, la experiencia de manejo, los límites físicos del usuario y el lugar de aplicación principal de la silla. Antes del primer uso, compruebe el funcionamiento de su silla de ruedas.

☞ Recomendamos comprobar regularmente la adaptación de la silla de ruedas con el fin de garantizar una utilidad

óptima también en caso de cambios en la evolución de la enfermedad/discapacidad del usuario. En particular para adolescentes, se recomienda llevar a cabo una adaptación cada 6 meses.

COMBINACIÓN CON PRODUCTOS DE OTROS FABRICANTES

Cualquier combinación de su silla de ruedas con componentes no suministrados por nosotros constituye una modificación de su silla de ruedas. Le rogamos que consulte con nosotros para saber si la combinación en cuestión está homologada.

Accionamientos auxiliares y accionamientos adaptables

El montaje de accionamientos auxiliares y accionamientos adaptables constituye una modificación sustancial de la silla de ruedas. Con esta modificación, la declaración de conformidad pierde su validez.

☞ Es la responsabilidad del proveedor del accionamiento auxiliar/adaptable de demostrar que esta combinación está conforme con la directiva/el reglamento sobre productos sanitarios vigente.El proveedor también es responsable de la documentación acompañante de la combinación de productos médicos.

VOLVER A PONER EN USO

La silla de ruedas es apta para volver a ponerla en uso. El sistema de construcción por módulos permite su adaptación a distintas discapacidades y alturas del usuario. Antes de cada puesta en uso debe ejecutarse una inspección completa de la silla de ruedas.

☞ Las medidas higiénicas necesarias para la puesta en uso deben realizarse según un plan de higiene aprobado y deben incluir una desinfección.

El manual de mantenimiento para el concesionario autorizado contiene información sobre la reutilización y la frecuencia de reutilización de su silla de ruedas.

VIDA ÚTIL

La vida útil mediana de su silla de ruedas es de unos 4 años, siempre que se utilice conforme con el uso destinado y se sigan todos los requisitos de mantenimiento y cuidado. La vida útil de su silla de ruedas depende tanto de la frecuencia de uso como del entorno de utilización y del cuidado.El uso de piezas de recambio puede prolongar la vida útil de la silla de ruedas.Piezas de recambio suelen ser disponibles hasta 5 años después del cese de fabricación.

☞ La vida útil indicada no representa ninguna garantía adicional.

RESUMEN

El esquema muestra los componentes esenciales de la silla de ruedas. El esquema es representativo para todos los modelos.

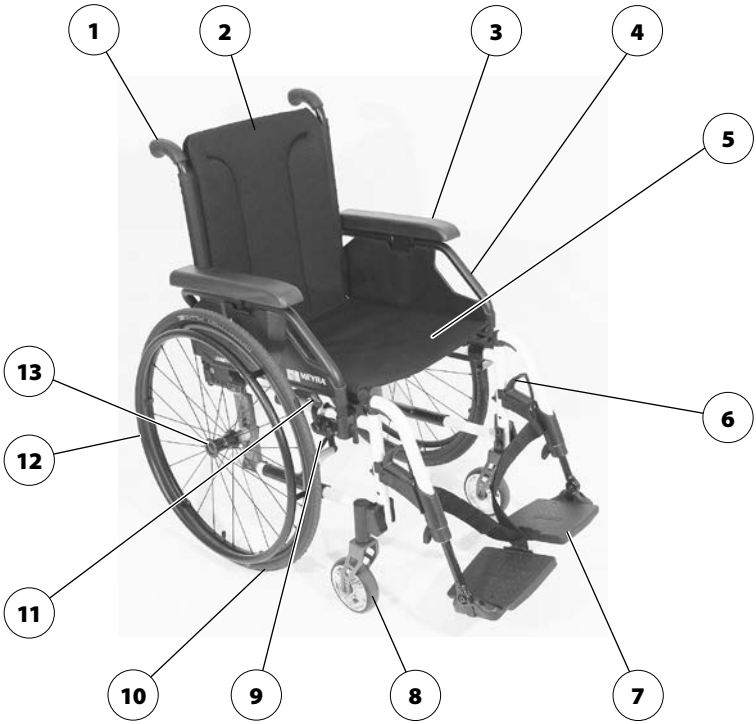

Pos. Designación

(1) Empujador

(2) Respaldo

(3) Descansabrazos

(4) Pieza lateral / protección de ropa

(5) Banda de asiento / Cojín de asiento

(6) Palanca de bloqueo del soporte para las piernas

(7) Plataforma de los pies / plataformas divididas

(8) Rueda directriz

(9) Placa de características (en la barra en forma de cruz)

(10) Rueda motriz

(11) Palanca de freno – Freno de presión

(12) Rueda de agarre

(13) Botón de bloqueo del eje de quita y pon

FRENO

En caso de reducción del efecto de frenado, haga que su taller especializado repare inmediatamente el freno.

En caso de aparcar una silla de ruedas con neumáticos de poliuretano (PU) durante una larga temporada, deberían desbloquearse los frenos de presión ya que la superficie de rodadura podría deformarse de manera permanente.

Los frenos se bloquean a través de la palanca de freno (1) para evitar movimientos no intencionados de la silla de ruedas (freno de estacionamiento).

Según versión, la silla de ruedas puede estar equipada con frenos de presión [2] o frenos de tambor [3].

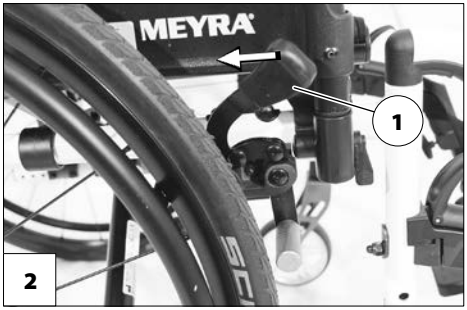

Freno de presión – Usuario

Bloqueo de los frenos

Para evitar movimientos no intencionados de la silla de ruedas, abatir hacia delante hasta el tope ambas palancas de freno [4].

☞ Cuando estén bloqueados los frenos, no se debe poder empujar la silla de ruedas.

Soltar los frenos

Abatir hacia detrás hasta el tope ambas palancas de freno [2].

Freno de servicio

Para frenar la silla se usan las ruedas de agarre.

☞ En caso necesario, utilizar guantes adecuados para frenar la silla.

Freno de tambor – Acompañante

El freno de tambor es accionado por el acompañante a través de las palancas de freno [1].

Función como freno de servicio

Accionar ambas palancas ligeramente y de manera uniforme para frenar la silla de ruedas suavemente.

Bloqueo de los frenos de tambor

Apriete ambas palancas de freno [1] y empuje hacia delante el trinquete de retenida (2).

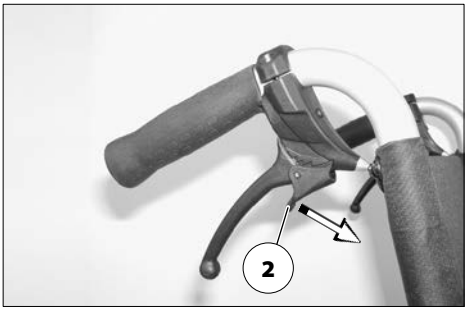

Suelte la palanca de freno. – Según ajuste, el trinquete de retenida se enclave en la primera (A) o en la segunda (B) posición y bloquea el freno.

☞ En caso de que se necesite la tercera posición (C) para bloquear el freno, debe realizarse un ajuste del mismo en un taller especializado.

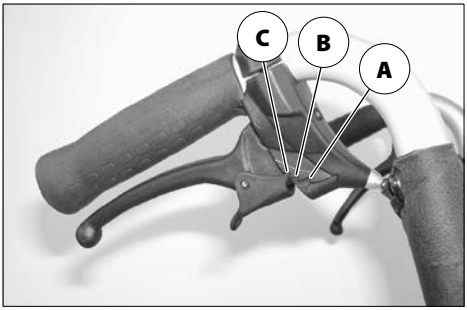

Soltar los frenos de tambor

Aplique ambas palancas de freno [1] hasta que los trinquetes de retenida (2) se desenclaven de las posiciones de bloqueo.

Soltar ambas palancas de freno. – Los frenos de bloqueo están sueltos y la silla de ruedas está en disposición para iniciar la marcha.

Extendida palanca de freno

¡No se apoye en las empuñaduras de las palancas de freno.

No quitar durante la marcha la prolongación de la palanca del freno. – Peligro de accidentes en caso de extensión excesiva de la extensión de la palanca de freno.

Las palancas de freno insertadas encima actúan intensificando la fuerza de frenado y reducen la fuerza necesaria para bloquear los frenos (1).

☞ Para subir y bajar de la silla de ruedas, quitar la extensión de las palancas de freno.

☞ Sólo usar la silla de ruedas con las extensiones de palanca de freno montadas.

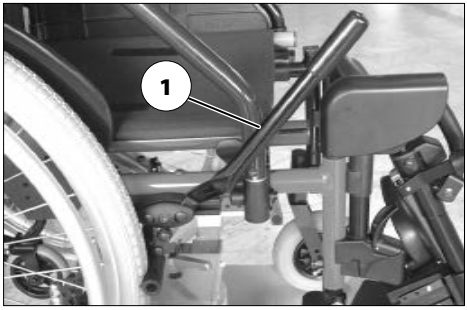

Freno de una mano

El freno de una mano [2] permite aplicar el freno con sólo una palanca de freno.

Particularidades del freno de una mano

La palanca de freno del freno de una mano, una vez tirada hacia arriba, puede moverse hacia atrás [3].

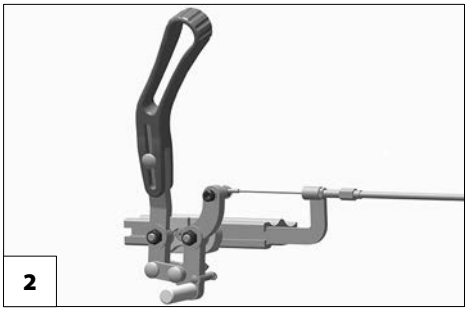

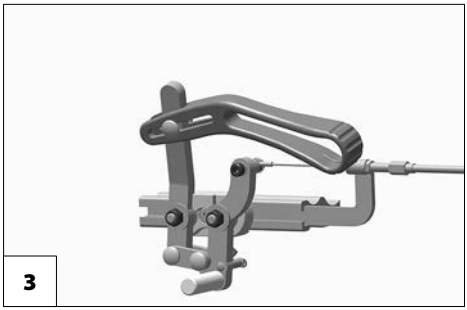

REPOSAPIÉS

Antes de efectuar trabajos en los soportes para las piernas, la silla de ruedas debe asegurarse contra movimientos no intencionados.

☞ Observe el capítulo *Freno* en la página 11.

Banda de pantorrilla

No conduzca sin banda de pantorrilla. – ¡Peligro de accidente.

La banda de pantorrilla desmontable (1) evita que los pies se deslicen desde la plataforma para los pies hacia atrás.

☞ Para abatir los soportes para las piernas, debe quitarse la banda de pantorrilla.

☞ La banda de pantorrilla se suprime en el caso de reposapiés de altura graduable y se sustituye por el acolchado de pantorrillas.

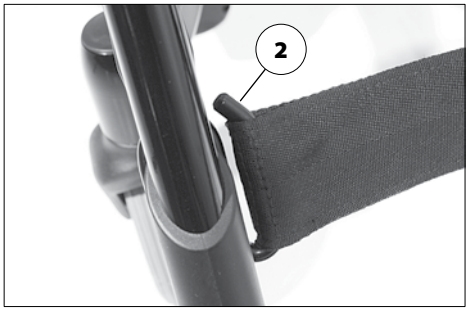

Quitar la banda de pantorrilla

Para quitar la banda de pantorrilla, retirarla de los dispositivos de fijación (2).

Colocar la banda de pantorrilla

Para colocar la banda de pantorrilla, deslizar los lazos en ambos lados sobre los dispositivos de fijación (2).

Ajustar la longitud de la banda de pantorrilla

Para el ajuste en longitud, guiar la banda alrededor de los dispositivos de fijación (2) y regular longitud mediante el cierre velcro.

Cinta de talones

La cinta de talones (1) evita que los pies se deslicen desde las plataformas de los pies hacia atrás.

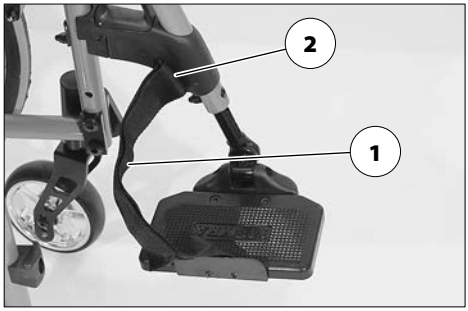

Quitar la cinta del talón

Para quitar la cinta del talón, retirarla del puente de alojamiento (2) o bien, después de abrir el cierre velcro, retirarla del tubo del bastidor (3).

Colocar la cinta del talón

Para colocar la cinta del talón, deslizarla sobre el puente de alojamiento (2) o bien guiarla alrededor del tubo del bastidor (3) y cerrarla mediante el cierre velcro.

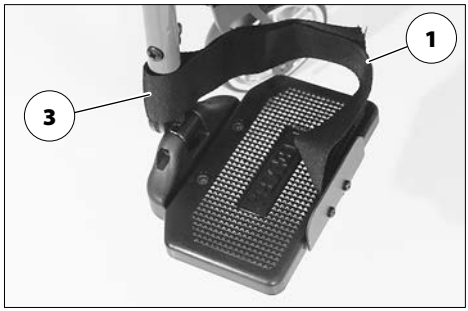

Ajustar la longitud de la cinta de talones

La longitud de la cinta del talón se ajusta colocando el cierre velcro en la posición deseada.

Parte inferior de los soportes para las piernas

Para subir/bajar de la silla, deben abatirse hacia arriba los descansapiés o bien la plataforma [1].

☞ ¡Tener en cuenta los puntos de apriete!

– Quitar ambos pies de las plataformas.
– Quite la banda de pantorrilla, en caso de tenerlo.
  ☞ Véase el capítulo *Banda de pantorrilla* en la página 14.

☞ Antes de emprender la marcha, volver a abatir hacia abajo los descansapiés o bien la plataforma [3] y colocar la banda de pantorrilla.

Descansapiés

Los descansapiés pueden plegarse hacia fuera y arriba [1] o bien hacia dentro y abajo [3].

Plataforma

Antes de abatir y retirar la parte superior de los soportes para las piernas, debe plegarse hacia arriba la plataforma para los pies [4].

Plegar la plataforma de los pies hacia arriba

Para plegar la plataforma hacia arriba, plegar el lado suelto hacia arriba hasta el tope [5].

Plegar la plataforma de los pies hacia abajo

Para plegar hacia abajo la plataforma, plegar el lado suelto hacia abajo hasta el tope en el soporte [4].

1

3

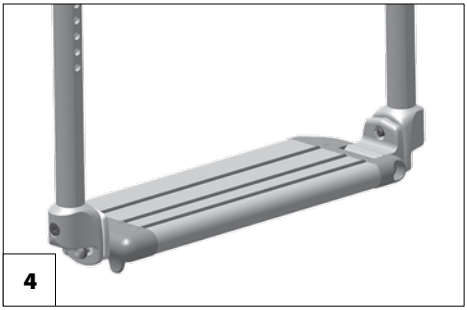
4

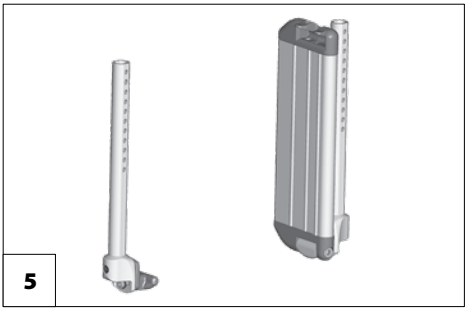
5

Soportes para las piernas – parte superior

La parte superior de los soportes para las piernas con la parte inferior enganchada se llama soporte para las piernas.

Girar los soportes para las piernas

Los soportes para las piernas girados están desbloqueados automáticamente y pueden caerse con facilidad. Téngase en cuenta dicho punto en caso de otro uso (por ejemplo transporte).

Los soportes para las piernas son abatibles hacia fuera para facilitar el traslado en/de la silla de ruedas y permitir un acercamiento adecuado a un armario, la cama o la bañera [1].

☞ En caso necesario, antes de girar los soportes para las piernas, quitar la banda de pantorrilla.

☞ Véase el capítulo *Banda de pantorrilla* en la página 14.

Para girar los soportes para las piernas, plegar hacia arriba los descansapiés o bien la plataforma.

☞ Véase el capítulo *Parte inferior de los soportes para las piernas* en la página 16.

A continuación, tirar o empujar hacia atrás la respectiva palanca de bloqueo (2) y girar el soporte para las piernas correspondiente.

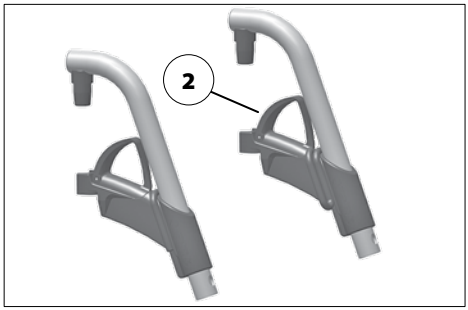

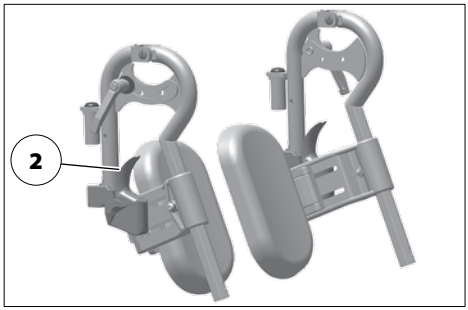

Girar hacia dentro los soportes para las piernas

Girar los soportes para las piernas hacia delante hasta que se enclaven de manera audible [1].

☞ Después de volver a abatir hacia dentro los soportes para las piernas de manera audible, comprobar los bloqueos.

  ☞ A continuación, observe las indicaciones en el capítulo *Parte inferior de los soportes para las piernas* en la página 16.

Retirar los soportes para las piernas

Con los soportes para las piernas desmontados, existe un peligro elevado de volcar hacia atrás.

Los reposapiés pueden desmontarse para poder montarse a / bajarse de la silla con facilidad y para acortar la longitud de la silla de ruedas (importante para el transporte) [1].

☞ Antes de girar los soportes para las piernas, quitar la banda de pantorrilla.

  ☞ Véase el capítulo *Banda de pantorrilla* en la página 14.

Para quitar el soporte, primero abatirlo [2] y, a continuación, quitarlo hacia arriba [1].

  ☞ Véase el capítulo *Girar los soportes para las piernas* en la página 17.

  ☞ ¡Evitar posibles aplastamientos!

Colgar los reposapiés

Con los soportes para las piernas estando abatidos lateralmente, empujarlos en paralelo contra el tubo del bastidor y engancharlos hacia abajo. – El pasador de retención debe deslizarse entonces en el tubo del bastidor.

☞ Después de colgar los soportes para los pies, girarlos hacia dentro [3].

  ☞ Véase el capítulo *Girar hacia dentro los soportes para las piernas* en la página 18.

Soporte para las piernas regulable en altura mecánicamente

Jamás introduzca la mano en el mecanismo de regulación durante el ajuste. Hacer que un acompañante asegure el soporte para las piernas para que no se caiga de manera no intencionada.

Asegúrese de que el soporte de las piernas no caiga hacia abajo debido a su propio peso. – ¡Peligro de lesiones!

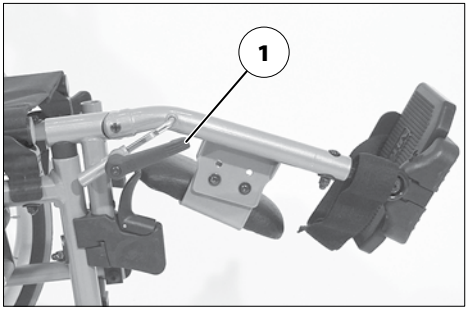

Subir/bajar el soporte para las piernas

Antes de subir/bajar el soporte para las piernas, hacer que el acompañante lo levante brevemente para liberarlo.

A continuación, soltar la palanca de sujeción (1) y hacer que un acompañante suba/baje el soporte para las piernas lentamente a la altura deseada.

Una vez efectuado el ajuste, volver a apretar de manera segura la palanca de sujeción (1).

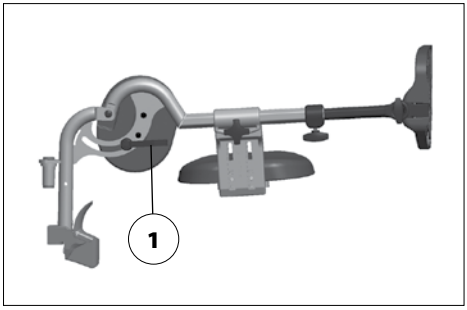

Subir/bajar el soporte para amputados de pierna

Antes de subir/bajar el soporte para amputados de pierna, hacer que el acompañante lo levante brevemente para liberarlo.

A continuación, soltar la palanca de sujeción (2) y hacer que un acompañante suba/baje el soporte para amputados de pierna lentamente a la altura deseada.

Una vez efectuado el ajuste, volver a apretar de manera segura la palanca de sujeción (2).

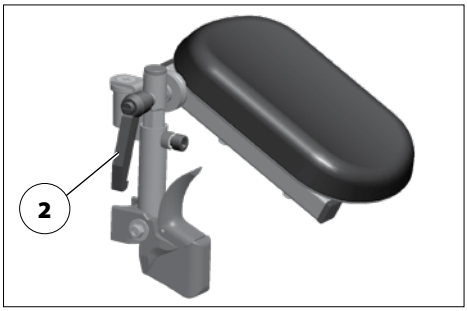

☞ Asegurarse que el dentado del mecanismo de regulación vuelva a estar dentro del engrane.

DESCANSABRAZOS

No use los descansabrazos para levantar ni cargar la silla de ruedas.

¡No se desplace en la silla de ruedas sin los descansabrazos.

No meter las manos entre bastidor y descansabrazos. – ¡Peligro de lesiones!

En caso de que una persona de acompañamiento empuje la silla de ruedas, el usuario debe colocar las manos en los descansabrazos o en las piernas, no en los lados entre cuerpo y descansabrazos. – De hacerlo, ¡corre el peligro de magullarse los dedos!

Al trasladarse lateralmente sin descansabrazos, existe el peligro de una activación involuntaria del freno y de que la rueda motriz ensucie la ropa.

Las variantes 1 [1] y 2 [2] del descansabrazos son desmontables (según modelo y versión) y regulables en altura. Sirven al mismo tiempo de apoyo para los brazos, como protección de la ropa y como protección contra el viento.

Quitar el descansabrazos

Variante 1:

Para quitar el descansabrazos, primero mover hacia arriba la palanca de bloqueo (3).

A continuación, abatir el descansabrazos hacia atrás y hacia arriba [4] y retirarlo.

Variante 2:

Para retirar el descansabrazos, empuje el botón de enganche (1).

Abata hacia atrás y arriba el descansabrazos [2] y retírelo hacia arriba [3].

Insertar el descansabrazos

Variante 1:

Primero, insertar el descansabrazos desde arriba en el soporte trasero [1] al lado de la superficie de asiento.

A continuación, girar hacia abajo el descansabrazos y empujarlo en el soporte frontal [2]. Para asegurarlo, girar hacia abajo la palanca de bloqueo (3).

☞ El tubo posterior del descansabrazos debe estar colocado en la ranura de guía en el respaldo (4).

Insertar el descansabrazos

Variante 2:

Para colocar el descansabrazos, primero introducir el perno trasero, que está en posición inclinada (1), en el alojamiento correspondiente (2).

☞ Al abatir hacia abajo el descansabrazos, asegúrese que el dispositivo de fijación (3) abrace el tubo de respaldo.

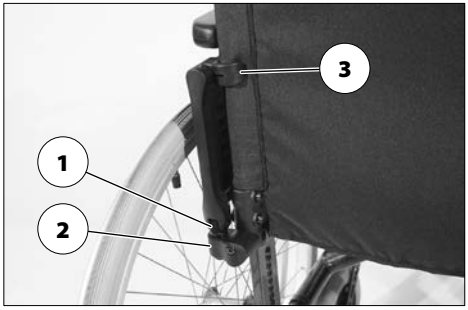

A continuación, abatir hacia delante el descansabrazos en el alojamiento correspondiente hasta que el botón de enganche (4) se enclave de forma audible.

☞ Al abatirse hacia delante la pieza lateral, el bloqueo posterior del descansabrazos se engancha automáticamente.

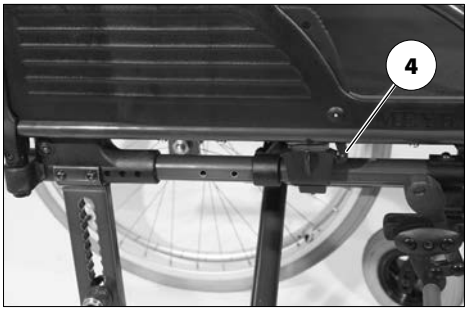

Abatir hacia arriba el descansabrazos

Para subir o bajar de la silla de ruedas, el descansabrazos puede abatirse hacia atrás y hacia arriba y plegarse detrás del respaldo [1].

Variante 1:

Para abatir hacia arriba el descansabrazos, primero mover abatir hacia arriba la palanca de bloqueo delantera (2).

A continuación, girar el descansabrazos hacia atrás [3] y plegarlo detrás del respaldo [1].

☞ En caso de la versión con freno de tambor, el descansabrazos no puede plegarse detrás del respaldo.

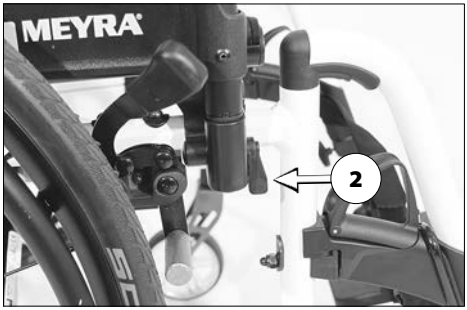

Regular la altura de los descansabrazos

Para regular la altura del descansabrazos, asegure el apoyabrazos con una mano para evitar que se caiga.

Variante 1:

Los apoyabrazos acolchados son regulables en altura a través de 5 intervalos [4].

Para subir o bajar el apoyabrazos acolchado, tirar de la palanca (5) o empujarla hacia arriba con los dedos y, al mismo tiempo, mover el apoyabrazos a la altura deseada. A continuación, seguir desplazando el apoyabrazos hasta que se enclave de forma audible.

☞ Compruebe el bloqueo alzando o descendiendo un tanto el apoyabrazos.

Variante 2:

Los apoyabrazos acolchados son regulables en altura a través de 5 intervalos [7].

Para subir o bajar el apoyabrazos, empujar el botón pulsador (6) hacia dentro y, al mismo tiempo, colocar el apoyabrazos en la altura deseada. A continuación, seguir desplazando el apoyabrazos hasta que se enclave de forma audible.

☞ Compruebe el bloqueo alzando o descendiendo un tanto el apoyabrazos.

4

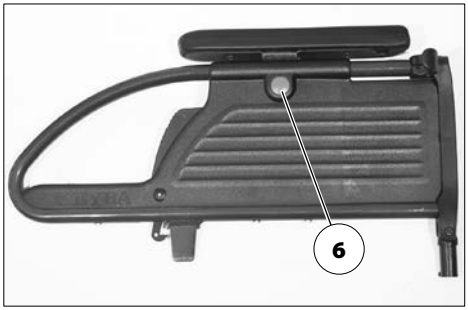

7

RESPALDO

Banda de respaldo, estándar

La banda de respaldo ajustable se tensa mediante los tubos del respaldo (1).

El elemento del respaldo prolongado se fija debajo del cinturón de asiento mediante un cierre VELCRO.

Respaldo ajustable en ángulo

Un ajuste en ángulo aumenta el riesgo de vuelco y, por lo tanto, sólo debe realizarse con las ruedas estabilizadoras montadas.

La inclinación del respaldo ajustable en ángulo [2] puede regularse +/- 10° en escalones de 5°.

Respaldo regulable en altura

El respaldo regulable en altura [3] puede ajustarse sin escalones.

Banda de respaldo ajustable

La holgura de la banda de respaldo puede ajustarse mediante un cierre VELCRO en las cintas tensoras (4).
El almohadillado (5) se coloca encima y se fija mediante el cierre VELCRO.

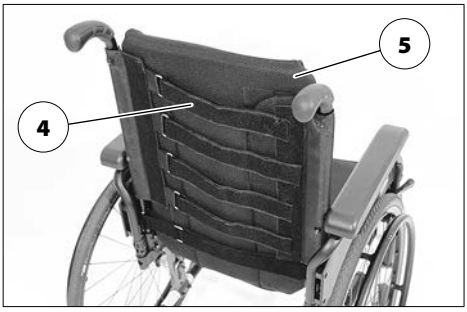

Quitar el almohadillado de respaldo

Para quitarlo, primero retirar la parte posterior del almohadillado (1), plegarlo hacia delante y separarlo de la banda de respaldo ajustable (2).

Colocar el almohadillado de respaldo

La banda de respaldo ajustable puede influir en la estabilidad del torso.

Para colocarlo, centrar el almohadillado del respaldo (1) alrededor de la cinta tensora superior (4) y fijarlo en la banda de respaldo ajustable (2) mediante el cierre VELCRO [5].

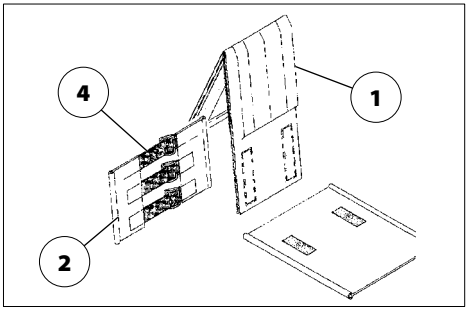

- ☞ Para que el borde superior esté blando, debería de haber una corta distancia entre la cinta tensora superior (4) y el almohadillado de respaldo plegado (1).
- ☞ Cuando el usuario vuelve a apoyarse en el almohadillado delantero, debe prestarse atención a lo siguiente:
- ☞ La presión de la respalda debe estar distribuida de manera uniforme por la funda de respaldo.
- ☞ En el borde superior de la funda de respaldo, debería caber una mano entre la funda y la espalda.

BARRA DE EMPUJE

Antes de manipular la barra de empuje, la silla de ruedas debe asegurarse contra movimientos no intencionados. – Véase capítulo *Girar los soportes para las piernas* en la página 17.

La barra de empuje desmontable conecta los tubos de respaldo en las empuñaduras [1]. Sirve para empujar la silla y, al mismo tiempo, de alojamiento para el reposacabezas.

Para quitar la barra de empuje o para plegar la silla de ruedas, desatornillar completamente uno o ambos tornillos de fijación (2).

☞ Al soltar, sujetar la barra de empuje para que no se caiga.

☞ Volver a atornillar el tornillo/los tornillos en el tubo. – De esa manera, los tornillos no se pierden.

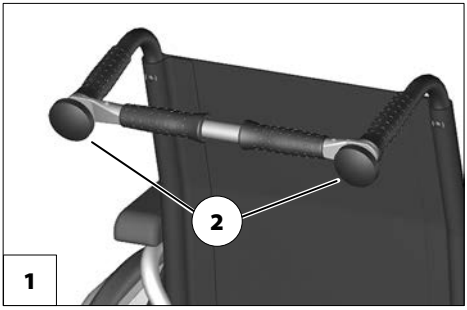

EMPUÑADURAS DE EMPUJE

Las empuñaduras de empuje son regulables en altura de unos 20 cm sin escalones y aseguradas contra extracción [1].

Empuñaduras de empuje regulables en altura con dispositivo de apriete

☞ Agarrar la empuñadura de empuje a desplazar con una mano.

☞ Después de cada ajuste, la palanca de bloqueo debe volver a apretarse para que la empuñadura no pueda girarse.

Regulación en altura:

Aflojar el tornillo prisionero con la palanca de bloqueo (2) hasta que sea posible mover la empuñadura de empuje correspondiente a la posición deseada.

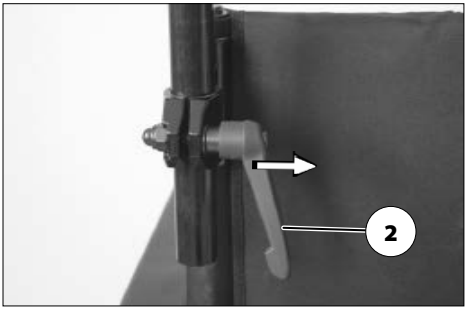

Modificación del ángulo:

Para girar las empuñaduras, aflojar el tornillo de apriete a través de la palanca de bloqueo (2) y colocar la empuñadura en la posición deseada.

Sacar/Insertar:

1. Para sacar o insertar las empuñaduras de empuje, presionar el botón de resorte (3).
2. A continuación, volver a apretar el tornillo a través de la palanca de bloqueo (2).

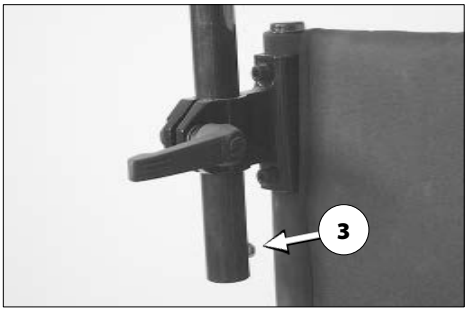

Particularidades de la palanca de fijación

La palanca de bloqueo (2) puede girarse a la posición de accionamiento que resulte más cómoda para usted.

Para ello, tirar hacia fuera la palanca de apriete (2) (en dirección de la flecha) hasta que quede fuera del dentado.

Después de girar la palanca de apriete (2), dejar que vuelva a enclavarse el dentado.

Empuñaduras deslizantes con guía tubular

Las empuñaduras deslizantes [1] van introducidas, sin que puedan girar, en el tubo del respaldo y admiten un ajuste continuo de altura de hasta 10 cm .

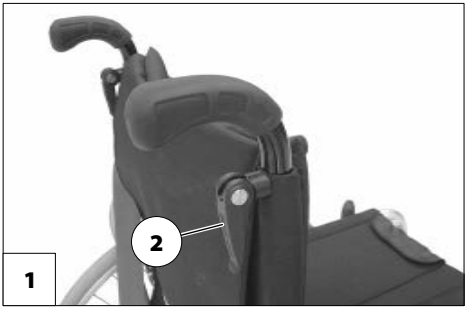

Regulación en altura de las empuñaduras

Si la palanca de sujeción está girada hacia abajo no se podrá desplazar la correspondiente empuñadura deslizante.

Al ajustar la altura, se llega a la altura máxima de la empuñadura cuando se ve una marca en el tubo.

1. Primero, coja la empuñadura a regular con una mano y gire la palanca de bloqueo correspondiente (2) en la posición horizontal con la otra mano.
2. A continuación, desplace la empuñadura a la altura deseada y bloquéela [3].
   – Para ello, empuje hacia abajo la palanca de apriete (1).

☞ ¡Después de cada ajuste debe comprobarse la firme colocación de las empuñaduras deslizantes haciendo una prueba de tracción-presión!

RUEDAS

Ruedas motrices

No utilice la silla de ruedas con las ruedas motrices desmontadas.

Una vez colocada la rueda motriz, el botón de detención (2) debe destacar unos pocos milímetros respecto a la tuerca de la rueda.

Las ruedas motrices están montadas sobre un eje de quita y pon [1]. Se pueden colocar y retirar sin el uso de herramientas.

Para ello, apretar primero el botón de detención (2) del eje de quita y pon en el centro del cubo de la rueda.

A continuación, quitar o colocar la rueda motriz

☞ La presión del aire en los neumáticos de la silla de ruedas consta en los *Datos técnicos* en la página 46 y en la banda de rodamiento.

☞ En caso de que la rueda motriz tenga demasiado juego lateral o que el eje de quita y pon no enganche, haga que la avería se repare inmediatamente en un concesionario especializado.

☞ Al retirarla o al montarla no debe haber sentada ninguna persona en la silla de ruedas. La silla de ruedas debería estar aparcada en una superficie plana y firme. Antes de desmontar una rueda, fije el chasis de manera estable y asegure la silla para que no se vuelque ni salga rodando.

RUEDAS DE MANIOBRA

Con las ruedas de maniobra activas, la silla de ruedas no puede frenarse y/o bloquearse mediante las palancas de freno.

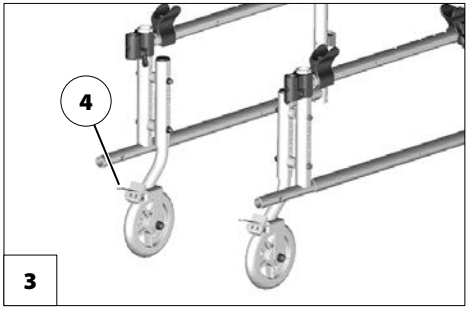

Las ruedas de maniobra [3] permiten maniobrar la silla de ruedas en espacios restringidos.

☞ Con las ruedas motrices colocadas, las ruedas de maniobra no pueden utilizarse.

☞ Para aparcar la silla de ruedas, hay que accionar los frenos de las ruedas de maniobra (4).

RUEDAS ANTIVUELCO

En determinadas situaciones, las ruedas antivuelco no ofrecen protección suficiente contra los vuelcos.

Es estrictamente necesario evitar las operaciones siguientes:

– Echar excesivamente hacia atrás la parte superior del cuerpo.
– Arrancar de manera abrupta, especialmente en desplazamientos ascendentes.

Para aumentar la seguridad antivuelco, nunca se debe conducir con la rueda antivuelco girada hacia atrás.

Para aumentar la estabilidad de vuelco, en cada lado hay un tubo doblado con tapa protectora [1].

Longitud de las ruedas antivuelco

Para ajustar la longitud de la rueda antivuelco, presionar hacia dentro el botón de resorte (2) y mover la rueda a la posición deseada.

Ruedas antivuelco de quitaipón

Las ruedas antivuelco pueden insertarse desde atrás en el tubo inferior del bastidor [1].

Sacar/Insertar las ruedas antivuelco

Para sacar/insertar una rueda antivuelco hay que presionar primero el botón de resorte (3).

Ruedas antivuelco giratorias

Las ruedas antivuelco [4] pueden girarse hacia el interior debajo del asiento [5].

☞ Las ruedas estabilizadoras pueden ser giradas por una persona de acompañamiento o un ayudante.

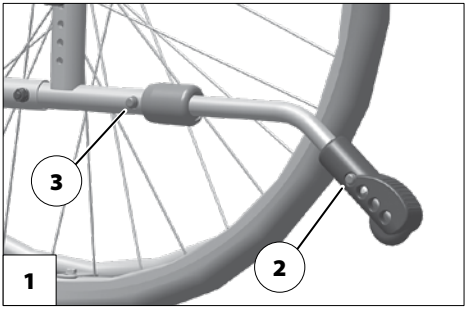

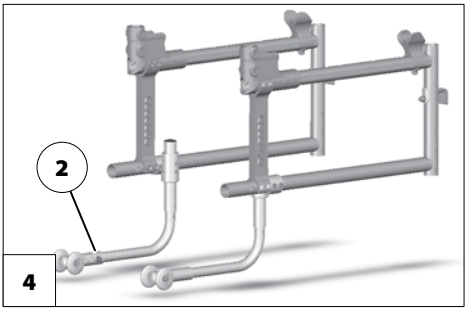

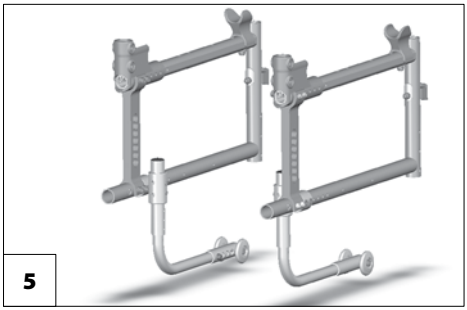

Girar las ruedas antivuelco

Sacar del mecanismo de bloqueo las ruedas antivuelco hacia abajo haciendo presión con el pie, y después abatirlas hacia adentro, debajo del asiento [5] o hacia atrás [4] hasta que el mecanismo de bloqueo correspondiente encaje por sí solo.

PARTICULARIDADES DE LAS RUEDAS DE AGARRE DOBLES

¡Antes de cada puesta en marcha de la silla, debe comprobarse la fijación segura de la barra de conexión (2).

La silla de ruedas puede empujarse con una mano a través de la rueda de agarre doble [1].

Propulsión de la silla de ruedas

Para la marcha en línea recta, debe accionar ambas ruedas de agarre al mismo tiempo. La marcha en curvas se realiza accionando sólo una de las ruedas de agarre.

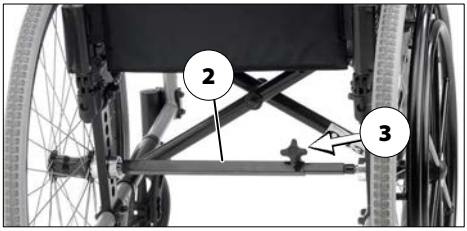

Plegar/Desplegar con ruedas de agarre dobles

Antes de plegar la silla, debe desmontarse la barra de conexión telescópica (2).

Para quitar la barra de conexión (2), aflojar el tornillo de apriete a través de la rueda de mano (3).

Una vez desplegada la silla de ruedas, volver a insertar la barra de conexión (2) y apretar el tornillo de apriete a través la rueda de mano (3).

REPOSACABEZAS

Siempre coloque el borde superior del reposacabezas cerca de la parte posterior de la cabeza, más o menos a la altura de los ojos.

No coloque el reposacabezas a la altura de la nuca.

No saque el reposacabezas de su alojamiento más allá el punto máximo.

El reposacabezas sirve para apoyar la cabeza durante el uso normal. Sin embargo, no puede sustituir un reposacabezas fijo de un coche durante el transporte.

El borde superior del reposacabezas ajustable [1] debe estar cerca de la parte de atrás de la cabeza, más o menos a la altura de los ojos. Para ajustar la altura del reposacabezas y para quitarlo, hay que soltar el tornillo prisionero (2).

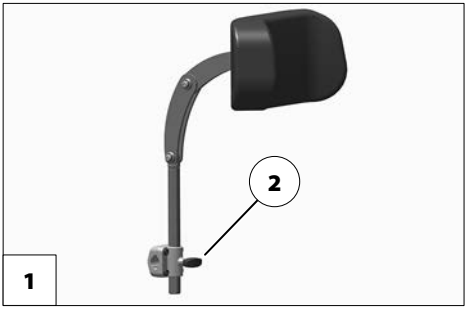

BANDEJA PARA TERAPIA

Los objetos de cantos vivos (p. ej. relojes, anillos, cuchillos, hebillas de cinturones) y el polvo grueso pueden dejar feas estrías y rayas en la superficie de la bandeja para terapia.

¡No coloque objetos calientes sobre la bandeja para terapia.

¡No circule con la bandeja para terapia montada cuando en ella se encuentren objetos sueltos o recipientes con líquido.

¡Para limpiar la bandeja para terapia no use productos de limpieza agresivos ni granulados.

No use la bandeja para terapia como asa para llevar la silla de ruedas.

La banda para terapia se desliza desde delante sobre de los descansabrazos [3].

☞ Asegúrese de que la banda para terapia esté bien colocada sobre los descansabrazos.

CINTURÓN DE SUJECIÓN

¡Preste atención a que no queden objetos aprisionados debajo del cinturón!

El cinturón de sujeción no forma parte del sistema de retención para la silla de ruedas y/o pasajeros durante el transporte en un vehículo.

El cinturón de sujeción [1] se atornilla desde detrás al tubo de respaldo correspondiente. El cinturón de sujeción sirve para estabilizar la posición sentada y evita el peligro de vuelco hacia delante.

Para ponerse el cinturón de sujeción, tire de los dos extremos del cinturón hacia delante y haga encajar el cierre de manera audible. Para abrir el cinturón de sujeción, presione sobre el botón liberador y separe los dos extremos.

☞ El cinturón de sujeción es ajustable en longitud y no debe quedar demasiado apretado.

INSTRUCCIONES DE SEGURIDAD GENERALES

Estas instrucciones de seguridad forman parte de las *indicaciones de seguridad y de manejo generales* disponibles en nuestra página web: < *www.meyra.com* >.

No meter los dedos en los tubos abiertos del bastidor (por ejemplo después de quitar los descansabrazos, los soportes para las piernas o las ruedas antivuelco). – ¡Peligro de lesiones!

El movimiento con la ayuda de los pies sólo está permitido a una velocidad muy reducida y sobre suelo plano en zonas interiores.

Al desplazarse con la ayuda de los pies, existe el peligro de aplastamiento de los pies.

La posición sentada del usuario no debe trasladarse al tercio anterior del asiento.

Durante el uso de la silla de ruedas, también en estado de detención y sobre todo en cuestas arriba/abajo, hay que adoptar una posición sentada segura. – ¡Peligro de accidente!

Para garantizar una posición segura, la espalda del usuario contacta con el almohadillado de respaldo, y la pelvis se encuentra en la zona posterior del asiento.

¡El traslado desde la silla en cuestas/bajadas sólo debe efectuarse en casos de emergencia y con la ayuda de un acompañante y/o ayudante! – ¡Peligro de accidente!

Sólo ajuste la inclinación del asiento cuando la silla de ruedas se encuentra en una superficie horizontal y plana. ¡Si hay pendiente, existe el peligro de vuelco!

El uso del respaldo inclinado aumenta el riesgo de vuelco.

Antes de iniciar la marcha, asegúrese de que la inclinación del asiento no esté negativa (hacia delante) y/o garantiza una posición sentada segura.

Se recomienda no fumar durante el uso de la silla de ruedas.

En caso de exposición al sol, los almohadillados de asiento, los almohadillados de descansabrazos, los soportes para las piernas y los puños pueden calentarse a una temperatura de más de 41°C. – ¡No tocar con partes de la piel no tapadas, se corre peligro de herida! Evite tal calentamiento aparcando la silla de ruedas en la sombra.

No hay puntos de enganche especiales previstos para la fijación de objetos para llevar.

Acompañante

Tiene que indicarle al acompañante todas las situaciones de peligro posibles antes de que empiece a ayudarle. Se deben comprobar si están bien fijados los componentes de su silla de ruedas que el acompañante tocará.

Desplazar desde la silla de ruedas

Acérquese lo máximo posible al lugar dónde quiere bajarse de la silla de ruedas.

☞ Asegúrese de que la banda para terapia esté bien colocada sobre los descansabrazos. Véase también los capítulos *Freno* en la página 11 y *Abatir hacia arriba el descansabrazos* en la página 25.

☞ Recomendamos trasladarse desde la silla de ruedas con la ayuda de un/a acompañante.

Agarrar objetos

Evite doblar el dorso en extremo hacia adelante, atrás o un lado, especialmente al levantar y depositar objetos pesados. – ¡De lo contrario la silla de ruedas se puede volcar o perder el equilibrio, sobre todo en el caso de sillas con asientos estrechos y altos (con cojines)!

Bajadas, subidas o pendientes transversales

A partir de cierta inclinación de la calzada, la seguridad contra vuelco y la capacidad de frenado y manejo están bastante limitadas por causa de una adherencia al suelo reducida.

☞ Observe el capítulo *Datos técnicos* en la página 46.

Para su propia seguridad recomendamos solicite la ayuda de un/a acompañante a partir de una inclinación del 1 %.

☞ Este bajo valor de inclinación se aplica a las personas que no pueden realizar desplazamientos mínimos del centro de gravedad, moviendo su torso.

El acompañante debería tener presente que guiar una silla de ruedas en subidas/bajadas requiere más fuerza que en superficies planas y que el peligro de deslizamiento aumenta.

En subidas, bajadas y pendientes transversales, nunca se asome cuesta abajo.

Evite los cambios bruscos del estado de circulación (sobre todo en caso de ajustes delicados de parámetros, por ejemplo posición de rueda activa).

Vaya siempre al paso.

Durante la marcha atrás se aumenta el riesgo de vuelco.

Existe el peligro de vuelco en curvas y al girar en subidas y bajadas.

La potencia de frenado efectuada sobre la vía es mucho menor en pendientes que en superficies planas y disminuye más aún con las malas condiciones de la vía (p. ej. con la humedad, nieve, gravilla, suciedad). Tiene que descartar que las ruedas frenadas resbalen peligrosamente, y con ello el cambio de rumbo, frenando con cuidado conforme la situación se presente.

Al final de una cuesta, cuide que los descansapiés no toquen el suelo para que un frenado brusco no le ponga en peligro.

Las pendientes oblicuas a la vía (p. ej. aceras inclinadas lateralmente) hacen que su silla de ruedas gire en dirección de la inclinación. Usted o su acompañante tiene que equilibrar esta deriva maniobrando en el sentido contrario.

Salvar obstáculos

Después de superar escalones, en caso necesario, vuelva a montar las ruedas antivuelco anteriormente retiradas y/o a posicionar las ruedas estabilizadoras abatidas.

¡Todo intento de salvar obstáculos representa un peligro! E incluso con obstáculos planos se corre peligro de vuelco (p. ej. bordes de moquetas, barreras, descansillos u obstáculos similares).

Superar un obstáculo es una situación especialmente peligrosa en la que se debe tener presente una combinación de indicaciones de seguridad referentes a desplazamiento en subidas/bajadas y marcha oblicua a una pendiente.

Por su seguridad, debería pedir siempre la ayuda de un/a acompañante para superar obstáculos. Al inclinar la silla de ruedas, siempre debe usarse el tubo de apoyo como ayuda.

Un manejo seguro de la silla de ruedas es imprescindible para poder superar pequeños obstáculos (< 4 cm) de manera independiente y sin peligro.

Acérquese a los obstáculos pequeños, p. ej. descansillos y bordes, siempre lentamente y en ángulo recto (90°) hasta que las ruedas directrices casi toquen el obstáculo. Detener brevemente la silla de ruedas, y pasar entonces por encima del obstáculo.

Siempre pase por un obstáculo con las dos ruedas delanteras o traseras a la vez para evitar que la silla de ruedas vuelque hacia un lado.

En caso de precipicios, escaleras, cuestas, orillas etc., mantenga una distancia/un espacio de seguridad suficiente para poder reaccionar, frenar y girar.

A ser posible, haga que una o más personas le ayuden a levantarse de la silla de ruedas y le lleven al sitio que desee.

Circule por escaleras sólo con ayuda de dos personas que estén familiarizados con el peligro que ello representa y sepan manejar la silla de ruedas con seguridad.

☞ Los ayudantes pueden agarrar la silla de ruedas únicamente por los puños y el marco lateral, pero sin levantar la silla de ruedas al hacerlo.

Las ruedas antivuelco deben retirarse ya que pueden representar un peligro para los ayudantes.

Cargar la silla de ruedas en un vehículo

¡No usar los soportes para las piernas, los descansabrazos o los accesorios para levantar la silla de ruedas!

¡Antes de levantarla, la silla ruedas debe asegurase contra movimientos no intencionados!

☞ Observe el capítulo *Girar los soportes para las piernas* en la página 17.

Las piezas desmontadas para cargar la silla de ruedas deben colocarse en un lugar seguro y volver a montarse cuidadosamente antes de utilizar nuevamente la silla de ruedas.

Al quitar componentes desmontables, el peso de la silla de ruedas disminuye.

También es posible cargar la silla de ruedas utilizando rampas y plataformas elevadoras.

☞ Para ello, observe las instrucciones de funcionamiento y la capacidad de la rampa y/o la plataforma elevadora.

Transporte en vehículos

¡Las piezas desmontadas para el transporte se han de colocar en lugar seguro y volverlas a montar cuidadosamente antes de utilizar nuevamente la silla de ruedas!

Los componentes desmontables no disponen de puntos de agarre especiales para su transporte.

Puede que por razones de espacio, se requieren las siguientes medidas para el transporte en vehículos:

- Retirar los soportes para las piernas.
- Quitar los descansabrazos.
- Plegar o quitar el respaldo.
- Quitar la rueda motriz.

Aseguramiento para el transporte de la silla de ruedas no ocupada

Deben observarse las normas e instrucciones de la empresa de transporte competente. – Infórmese sobre estas normas e instrucciones antes del transporte.

La silla de ruedas debe guardarse y asegurarse de tal manera que no constituya ningún peligro para usted u otras personas.

Transporte de personas en un vehículo

Para determinar si la silla está homologada como asiento de transporte en un vehículo, consulte el capítulo *Significado de las pegatinas encontradas en la silla de ruedas* en la página 52.

☞ ¡Observe la guía < *Seguridad con sillas de ruedas de Meyra, también para el transporte en un vehículo* >! – Este documento, junto con más información, está disponible en el < *Information center* > (centro de información) en nuestra página web < *www.meyra.com* >.

Transporte en medios de transporte públicos

Su silla de ruedas no está concebida para el transporte de personas dentro de medios de transporte públicos. Pueden surgir limitaciones. Recomendamos utilizar una silla instalada de manera fija en el medio de transporte.

Si el transporte de una persona sentada la una silla de ruedas es imprescindible, observe lo siguiente:

- Guarde la silla de ruedas en el lugar indicado por la empresa de transporte.
- Observe las normas de la empresa de transporte antes de guardar la silla de ruedas.
- Guarde su silla de ruedas en la zona indicada en contradirección de la marcha del vehículo de transporte.
- La silla de ruedas debe posicionarse de tal manera que el respaldo pueda apoyarse en la limitación de la zona de almacenamiento.
- Además, un lado de la silla de ruedas debe tocar otra limitación de la zona de a almacenamiento para que el vehículo no pueda deslizarse en caso de accidente o de un frenado brusco.
- Active también los frenos de estacionamiento.

Marchar en vías públicas

Observe las normas de tráfico para vías públicas en su país. En caso necesario, consulte a su concesionario especializado acerca de accesorios necesarios.

Su silla de ruedas puede equiparse con un sistema opcional de iluminación. Este sistema de iluminación incluye:

- Reflectores en el respaldo
- Reflectores en las ruedas motrices.

En condiciones de baja visibilidad, particularmente durante la noche, recomendamos instalar y encender un sistema de iluminación activa para ver y ser visto mejor.

☞ En caso de marcha en vías públicas, el usuario es responsable del funcionamiento seguro de la silla de ruedas.

☞ En la marcha por vías públicas deben conocerse y respetarse las reglas de circulación.

☞ En la marcha en la oscuridad, debería llevar ropa clara y llamativa para ser visto mejor por los demás.

☞ Durante la noche, evite las calzadas y los carriles de bicicletas.

☞ Procure que el sistema de iluminación no se tape con ropa u otros objetos sujetados a la silla de ruedas.

☞ En caso de limitaciones físicas, por ejemplo ceguera, la silla de ruedas sólo debe usarse con la ayuda de un acompañante.

Limpieza

Los revestimientos de plástico son sensibles a agentes tensioactivos no ionizantes, disolventes y, en particular, al alcohol.

Los acolchados y tapicerías suelen llevar etiquetas con instrucciones para el cuidado.

☞ Véase el capítulo *Significado de los símbolos en las instrucciones para el lavado* en la página 51.

De lo contrario se aplica lo siguiente:

☞ Limpie las fundas con agua templada y detergente.

☞ Las manchas se pueden quitar con una esponja o con un cepillo blando.

☞ Limpie ensuciamientos persistentes empleando un producto de limpieza corriente para objetos delicados.

☞ ¡No lavar con agua! ¡No meter en la lavadora!

Aclare con agua limpia y deje que se sequen.

Puede limpiar el chasis, el sistema de iluminación y las ruedas con un producto de limpieza suave en húmedo. A continuación, seque bien.

☞ Compruebe si el chasis presenta daños de corrosión entre otros.

☞ Limpie las piezas de material plástico sólo con agua templada y un detergente neutro o jabón verde.

Para más información sobre limpieza y conservación, visite el < *Information center* > (centro de información) en nuestra página web:
< *www.meyra.com* >.

Recubrimiento

Gracias a la alta calidad de la superficie se asegura una protección contra la corrosión.

☞ El revestimiento resultara dañado debido a arañazos o similares, es posible corregir esos lugares con un pequeño aplicador de barniz que puede adquirirse directamente de nosotros o a través de las tiendas especializadas.

La lubricación ocasional de las piezas móviles con una capa fina de aceite asegura una función impecable a largo plazo.

Desinfección

Si el producto es empleado por varias personas (p.ej. en una vivienda tutelada), entonces está prescrito el empleo de un agente desinfectante corriente.

☞ Limpie los almohadillados y las manijas antes de realizar la desinfección.

☞ Una desinfección con un pulverizador o un trapo está permitida empleando desinfectantes testeados y homologados.

Para más información sobre desinfectantes y procesos de desinfección testeados y homologados, contacte con las autoridades competentes para la protección de la salud en su país.

☞ El uso de desinfectantes puede causar daños en superficies que afectan el funcionamiento a largo plazo de los componentes.

☞ Observe las instrucciones de empleo recomendadas por el fabricante del desinfectante.

Reparación

Las reparaciones siempre deben ser realizadas en un concesionario especializado.

Reparaciones

Para la realización de reparaciones, diríjase con toda confianza a su concesionario especializado. El concesionario está capacitado para llevar a cabo los trabajos.

Servicio

En caso de que usted tuviera dudas o de que usted necesitara ayuda, póngase por favor en contacto con su concesionario especializado, el cual puede realizar tareas de asesoramiento, servicio y reparación.

Piezas de repuesto

Piezas de repuesto sólo se pueden adquirir a través de su concesionario. ¡En caso de reparación, use únicamente piezas de repuesto originales!

☞ Componentes de otros fabricantes pueden causar anomalías.

Allí disponen de la lista de repuestos con los números de artículo y dibujos correspondientes.

¡Para asegurar el suministro correcto de las piezas de repuesto, indicar siempre el número de serie (SN) de la silla de ruedas! Este número figura en la placa de características.

En cada cambio/modificación que se realice en un concesionario, debe añadir la información complementaria a estas Instrucciones de uso de la silla de ruedas, como por ejemplo las indicaciones de montaje y uso, y también debe apuntar la fecha del cambio para indicarlo al pedir piezas de repuesto.

De este modo se evitan datos erróneos al realizar posteriormente pedidos de piezas de repuesto.

Instrucciones en caso de periodos largos de no utilización

No se requieren medidas especiales en caso de periodos largos de no utilización. Sin embargo, hay que asegurar la correcta temperatura de almacenamiento.

☞ Véase el capítulo *Datos técnicos* en la página 46.

ELIMINACIÓN

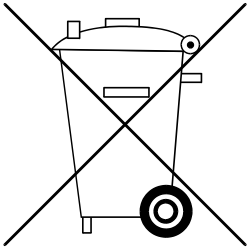

Al eliminar estos materiales respete las disposiciones jurídicas nacionales pertinentes.

Consulte en la administración de la ciudad/comunidad cuáles son las empresas locales adecuadas para la eliminación.

MANTENIMIENTO

El cuidado y mantenimiento deficiente o desatendido de la silla de ruedas restringe la responsabilidad de productos defectuosos por parte del fabricante.

Trabajos de mantenimiento

El siguiente plan de mantenimiento sirve de guía para la realización de los trabajos de mantenimiento.

☞ El plan de mantenimiento no constituye un indicador claro del auténtico volumen de trabajo necesario en la silla de ruedas.

Plan de mantenimiento

CUANDO	QUE	OBSERVACIONES
Antes del comienzo de la conducción	**General** Comprobar su perfecto funcionamiento.	Revise el freno usted mismo o con ayuda de otra persona.
Antes del comienzo de la conducción	**Revise la instalación de freno hasta el mínimo detalle** Accione la palanca de freno hasta el tope.	Revise el freno usted mismo o con ayuda de otra persona. En estas condiciones, las ruedas frenadas no deben de moverse. En caso de que aun así se muevan, vaya a un taller especializado autorizado a reparar los frenos
Antes del comienzo de la conducción	**Revise el freno de presión por si está desgastado** Mueva la palanca de freno lateralmente	Revise usted mismo o con ayuda. En caso de una holgura mayor de la palanca de frenos llévelo al taller especializado autorizado para realizar una reparación. – ¡Peligro de accidente!
Antes del comienzo de la conducción (si está instalado)	**Revise la presión de aire de las ruedas** Presión de inflado de los neumáticos: ☞ Véase *.Presión de inflado en caso de neumáticos* en la página 46	Revise el freno usted mismo o con ayuda de otra persona. Utilizar un comprobador de la presión.
Antes del comienzo de la conducción	**Revise el dibujo de las ruedas**	Revísela usted mismo. En caso de que el dibujo de las ruedas está gastado o hay una avería en las ruedas, llévelas al taller especializado autorizado.

CUANDO	QUE	OBSERVACIONES
Antes del comienzo de la conducción	**Comprobar el buen estado de los tubos de respaldo y los tubos de bastidor**	Realice la comprobación Vd. solo o con la ayuda de otra persona. En caso de una deformación o agrietamiento en la zona de la costura de la soldadura, llévelo a un taller especializado autorizado. – ¡Peligro de accidente!
En especial antes de conducciones en la oscuridad (si está instalado)	**Comprobar el sistema de iluminación** Comprobar la función perfecta del sistema de iluminación e intermitentes así como de los reflectores.	Revise el freno usted mismo o con ayuda de otra persona.
Cada 8 semanas (según frecuencia de utilización)	**Ponga algunas gotas de aceite en los siguientes elementos de construcción** – Elementos móviles del enclavamiento. – Cojinete de la palanca de freno.	Hágalo Vd. solo o con la ayuda otra personas. Los elementos de construcción deben de limpiarse antes de su engrase. Cuide que el aceite excedente no manche nada (p. ej. su ropa).
Cada 8 semanas (según frecuencia de utilización)	**Revise que todas las uniones atornilladas estén fijas**	Revise el freno usted mismo o con ayuda de otra persona.
Cada 6 meses (según frecuencia de utilización)	**Revise** – Limpieza. – Situación general.	Vea cuidado. Vea reparaciones.
Recomendación del fabricante: Cada 12 meses (según frecuencia de utilización)	Inspección de seguridad – Vehículo	A realizar por parte del comerciante especializado.

DATOS TÉCNICOS

Todos los datos en los < *Datos técnicos* > se refieren a la versión estándar.

La longitud total es dependiente de la posición y tamaño de la rueda motriz.

Salvo otra indicación, las medidas se basan en un equipamiento con ruedas motrices de un diámetro de 610 mm (24").

Las anchuras están determinadas con una distancia entre rueda y aro de 15 mm.

Tolerancia dimensional ±15 mm, ± 2°.

Abreviaciones de las medidas de la silla de ruedas:

AA = Altura de asiento
ADA = Anchura de asiento
PA = Profundidad del asiento
AR = Altura de respaldo

Cálculo del peso de usuario máximo:

El peso total permitido se calcula mediante la suma del peso en vacío de la silla de ruedas más el peso máximo permitido de la persona.

Un incremento del peso al añadir elementos adicionales o por motivos de equipaje reduce el peso máximo permitido de la persona.

Ejemplo:

Un conductor quiere llevar un equipaje de 5 kg. Por lo tanto, el peso máximo permitido de la persona se reduce en 5 kg.

Presión de inflado en caso de neumáticos

La presión máxima de inflado de los neumáticos está indicada en ambos lados de cada neumático.

Presión de inflado de los neumáticos – rueda directriz

Estándar:
2,5 - 3,5 bar = 36 - 50 psi

Presión de inflado de los neumáticos – rueda motriz

Estándar:
3,0 - 4,0 bar = 44 - 58 psi

Marcha ultraligera:
6 bar = 87 psi

Neumáticos de alta presión:
8 bar = 116 psi

Normas aplicadas

Los grupos constructivos y componentes usados cumplen con los requisitos de las normas relevantes para la conformidad con la norma EN 1021-2 sobre la protección contra incendios.

La silla de ruedas cumple con los requisitos de la siguiente norma:

- EN 12183: 2014
- ISO 7176-8: 2014
- ISO 7176 -19: 2008
  - ☞ La evaluación de la prueba de colisión, durante la cual la silla de ruedas se fija en el sistema de retención, fue efectuada según los métodos de ensayo del anexo D.

Datos técnicos según ISO para el modelo 1.735 Avanti

	mín.	máx.
Longitud total con reposapiés	845 mm	1040 mm
Ancho total (a partir de una anchura de 700 mm, la silla de ruedas no es apta para el transporte en tren)	560 mm	830 mm
Peso total	– kg	150 kg
Peso del usuario (carga adicional incluida)	– kg	135 kg
Peso del componente más pesado	– kg	2,3 kg
Profundidad real del asiento	350 mm	580 mm
Anchura real del asiento	360 mm	580 mm
Longitud en estado plegado	845 mm	1040 mm
Anchura en estado plegado	280 mm	330 mm
Altura en estado plegado	775 mm	960 mm
Altura en el borde delantero (sin cojín de asiento)	440 mm	520 mm
Ángulo del asiento	0°	12°
Ángulo del respaldo	80°	100°
Altura de la banda de respaldo	340 mm	500 mm
Reposapiés hasta asiento (longitud de la pierna)	380 mm	480 mm
Estabilidad estática en bajadas	–°	6°
Estabilidad estática en subidas	–°	6°
Estabilidad estática lateral	–°	6°
Estabilidad dinámica en subidas	–°	6°
Ángulo del soporte para las piernas	–°	111°
Altura de los descansabrazos a partir de la superficie del asiento	200 mm	290 mm
Respaldo hasta borde delantero de los descansabrazos	300 mm	340 mm
Diámetro de las ruedas de agarre	540 mm	540 mm
Eje, posición horizontal	25 mm	70 mm
Superación de obstáculos	30 mm	100 mm
Círculo de viraje mínimo (recomendación basada en la norma ISO: 1000 mm)	1250 mm	– mm
Área de giro horizontal	– mm	1350 mm
Peso del muñeco de pruebas (ISO 7176-8)	– kg	76,3 kg

Datos técnicos adicionales para el modelo 1.735 Avanti

	mín.	máx.
Longitud sin soportes para las piernas	700 mm	760 mm
Altura total	775 mm	960 mm
Espesor del cojín	30 mm	60 mm
Longitud sin soportes para las piernas, ruedas motrices (Con las ruedas antivuelco desmontadas o abatidas por debajo del asiento)	715 mm	820 mm
Carga	– kg	10 kg
Peso en vacío	11 kg	18 kg
Peso de transporte (sin cojín, ruedas motrices)	– kg	8,5 kg
Peso del cojín de asiento	0,9 kg	– kg
Peso de las ruedas motrices (1 ud.)	1,9 kg	– kg
Rueda directriz		
ø 125 x 25 mm (5“)		Goma maciza
ø 142 x 37 mm (5,5“)		Goma maciza
ø 175 x 40 mm (7“)		PU
Rueda motriz		
ø 590 mm (24 x 1“)		8,0 bar
ø 610 mm (24 x 1 3/8“)		8,0 bar
Datos climáticos		
Temperatura ambiente		-20 °C hasta +50 °C
Temperatura del almacén		-30 °C hasta +60 °C

Datos técnicos según ISO para el modelo 1.736 Avanti

	mín.	máx.
Longitud total con reposapiés	880 mm	1120 mm
Ancho total (a partir de una anchura de 700 mm, la silla de ruedas no es apta para el transporte en tren)	580 mm	730 mm
Peso total	87 kg	174 kg
Peso del usuario (carga adicional incluida)	– kg	160 kg
Peso del componente más pesado	– kg	2,3 kg
Profundidad real del asiento	330 mm	530 mm
Anchura real del asiento	300 mm	580 mm
Longitud en estado plegado	490 mm	690 mm
Anchura en estado plegado	280 mm	330 mm
Altura en estado plegado	775 mm	960 mm
Altura en el borde delantero (sin cojín de asiento)	390 mm	560 mm
Ángulo del asiento	0°	4°
Ángulo del respaldo	80°	100°
Altura de la banda de respaldo	340 mm	500 mm
Reposapiés hasta asiento (longitud de la pierna)	380 mm	520 mm
Estabilidad estática en bajadas	–°	6°
Estabilidad estática en subidas	–°	6°
Estabilidad estática lateral	–°	6°
Estabilidad dinámica en subidas	–°	6°
Ángulo del soporte para las piernas	70°	78°
Altura de los descansabrazos a partir de la superficie del asiento	200 mm	290 mm
Respaldo hasta borde delantero de los descansabrazos	300 mm	340 mm
Diámetro de las ruedas de agarre	540 mm	540 mm
Eje, posición horizontal	25 mm	70 mm
Superación de obstáculos	50 mm	160 mm
Círculo de viraje mínimo (recomendación basada en la norma ISO: 1000 mm)	1250 mm	– mm
Área de giro horizontal	– mm	1350 mm
Peso del muñeco de pruebas (ISO 7176-8)	– kg	76,3 kg

Datos técnicos adicionales para el modelo 1.736 Avanti

	mín.	máx.
Longitud sin soportes para las piernas	780 mm	850 mm
Altura total	820 mm	920 mm
Espesor del cojín	30 mm	60 mm
Longitud sin soportes para las piernas, ruedas motrices (Con las ruedas antivuelco desmontadas o abatidas por debajo del asiento)	490 mm	690 mm
Carga	– kg	10 kg
Peso en vacío	12 kg	20 kg
Peso de transporte: (sin reposapiés, piezas laterales, cojín, ruedas motrices)	8 kg	11 kg
Peso del cojín de asiento	0,9 kg	– kg
Peso de los soportes para las piernas (1 ud.)	0,95 kg	– kg
Peso de las piezas laterales (1 ud.)	1,0 kg	– kg
Peso de las ruedas motrices (1 ud.)	1,9 kg	– kg
Rueda directriz		
ø 125 x 25 mm (5“)	Goma maciza	
ø 142 x 37 mm (5,5“)	Goma maciza	
ø 175 x 40 mm (7“)	PU	
Rueda motriz		
ø 559 mm (22 x 1 3/8“)	Neumáticos de aire, PU	
ø 590 mm (24 x 1“)	Neumáticos de aire, PU	
ø 610 mm (24 x 1 3/8“)	Neumáticos de aire, PU	
Datos climáticos		
Temperatura ambiente	-20 °C hasta +50 °C	
Temperatura del almacén	-30 °C hasta +60 °C	

Significado de los símbolos en las instrucciones para el lavado

(los símbolos se corresponden con el estándar europeo)

Lavado suave con la temperatura de lavado máxima indicada en °C.

Lavado normal con la temperatura de lavado máxima indicada en °C.

Lavado a mano

No utilizar lejía.

No apto para secadoras.

No planchar.

No apto para limpieza química.

Significado de las pegatinas encontradas en la silla de ruedas

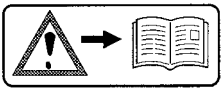

¡Atención!
Hay que leer las Instrucciones de uso y la documentación adjunta.

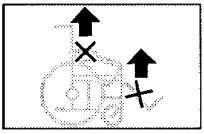

No levante la silla de ruedas por los descansabrazos ni los soportes para las piernas.
Las piezas desmontables no son aptas para el transporte.

Atención
Ajustar el freno.

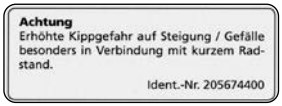

Atención
Riesgo de vuelco aumentado en subidas / bajadas, particularmente en caso de una corta distancia entre ejes

El producto **no** está homologado como asiento en un vehículo.

Aviso de peligro de aplastamiento. – No meter la mano

Significado de los símbolos en la placa de características

	Fabricante
REF	Número de pedido
SN	Número de serie
	Fecha de fabricación
	Peso de usuario admisible
	Peso total adm
	carga sobre el eje permitida
	Inclinación admisible
	Pendiente admisible
max. ... km/h	velocidad máxima permitida
	El producto está homologado como asiento en un vehículo.
max. xxx kg	Peso máximo admisible del usuario en caso de homologación del producto como asiento en un vehículo de transporte.
	El producto **no** está homologado como asiento en un vehículo.
MD	Dispositivo médico

CERTIFICADO DE INSPECCIÓN

Datos del vehículo:

Modelo:

Numero de resguardo:

Número de serie (SN):

Inspección de seguridad recomendada 1° año (mín. cada 12 meses)

Sello del distribuidor especializado:

Firma: _____

Lugar, fecha: _____

Próxima inspección de seguridad en 12 meses

Fecha: _____

Inspección de seguridad recomendada 2° año (mín. cada 12 meses)

Sello del distribuidor especializado:

Firma: _____

Lugar, fecha: _____

Próxima inspección de seguridad en 12 meses

Fecha: _____

Inspección de seguridad recomendada 3° año (mín. cada 12 meses)

Sello del distribuidor especializado:

Firma: _____

Lugar, fecha: _____

Próxima inspección de seguridad en 12 meses

Fecha: _____

Inspección de seguridad recomendada 4° año (mín. cada 12 meses)

Sello del distribuidor especializado:

Firma: _____

Lugar, fecha: _____

Próxima inspección de seguridad en 12 meses

Fecha: _____

Inspección de seguridad recomendada 5° año (mín. cada 12 meses)

Sello del distribuidor especializado:

Firma: _____

Lugar, fecha: _____

Próxima inspección de seguridad en 12 meses

Fecha: _____

GARANTÍA

El incumplimiento de las instrucciones de servicio así como la ejecución incorrecta de los trabajos de mantenimiento y, particularmente, las modificaciones técnicas y ampliaciones (montaje) sin nuestra autorización causan la extinción de la garantía y de la responsabilidad general por productos defectuosos por parte del fabricante.

Dentro del marco de nuestras condiciones de entrega y pago generales, para este producto asumimos una garantía en correspondencia con las determinaciones legales vigentes y, si aplicable, las garantías concedidas y/o acordadas. En caso de reclamaciones, póngase en contacto con su distribuidor especializado, habiendo rellenado el CERTIFICADO DE GARANTÍA indicando el nombre del modelo, el número del albarán, la fecha de entrega y el número de serie (SN).

El número de serie está indicado en la placa de características.

En cualquier caso, es condición previa para la aceptación de la garantía, el uso del producto para el fin previsto, el uso de piezas de repuesto originales en los concesionarios así como la realización periódica del mantenimiento y la inspección.

Está excluida la garantía por daños en la superficie, en los neumáticos de las ruedas, daños producidos por tornillos o por tuercas sueltos, así como por perforaciones de fijación desgastadas debido a frecuentes trabajos de montaje.

Además de ello se excluyen también daños en la propulsión y en la electrónica que han sido causados por una limpieza inadecuada con aparatos de chorro de vapor o a una inundación intencionada o no intencionada de los componentes.

Interferencias ocasionadas por fuentes de radiación como móviles con gran capacidad de transmisión, equipos de alta fidelidad y otros aparatos emitiendo una fuerte radiación perturbadora fuera de la especificación de la norma, no están cubiertos por la garantía.

Estas instrucciones de funcionamiento como parte del producto deberán transferirse en caso de cambio de usuario o propietario.

Para evaluar nuestros productos, puede utilizar nuestro < *Information center* > (centro de Información), sección < *PMS* > en nuestra página web < www.meyra.com >.

Nos reservamos el derecho a introducir modificaciones técnicas en el sentido de los avances técnicos.

CE Este producto está conforme con la directiva de la Comunidad Europea 93/42/CEE y cumplirá con los requisitos del Reglamento 2017/745 de la UE sobre los productos sanitarios después del 25 de mayo de 2021.

Certificado de garantía

¡Rellénese! En caso necesario copiar y enviar la copia a u distribuidor especializado.

Garantía

Nombre de modelo:

Numero de resguardo:

SN (véase la placa de características):

Fecha de entrega:

Sello del distribuidor especializado:

Certificado de inspección para la entrega

Datos del vehículo:

Número de serie (SN):

Modelo:

Numero de resguardo:

Sello del distribuidor especializado:

Firma: _____

Lugar, fecha: _____

Próxima inspección de seguridad en 12 meses

Fecha: _____

NOTAS

NOTAS

NOTAS

Su concesionario especializado

MEYRA GmbH
Meyra-Ring 2
32689 Kalletal-Kalldorf
ALEMANIA

Tel +49 5733 922 - 311
Fax +49 5733 922 - 9311

info@meyra.de

www.meyra.de